www.hardball.dk · Arms Gallery

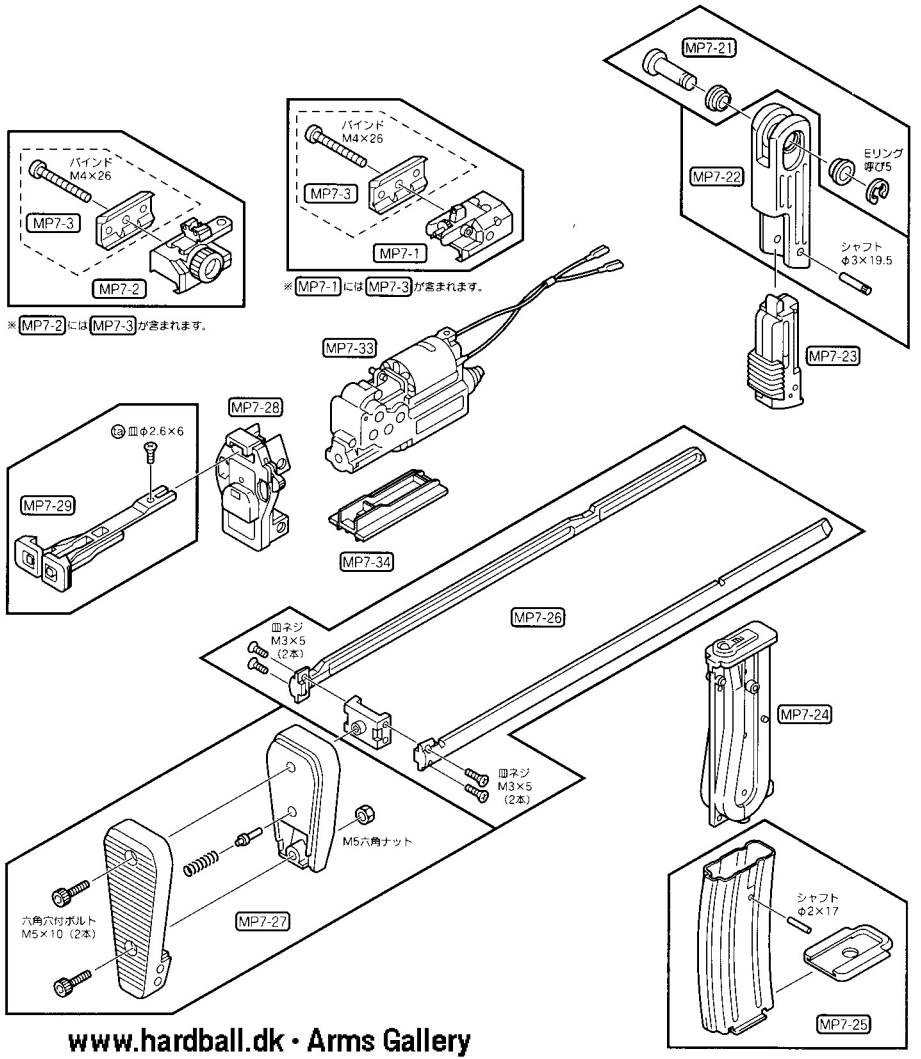
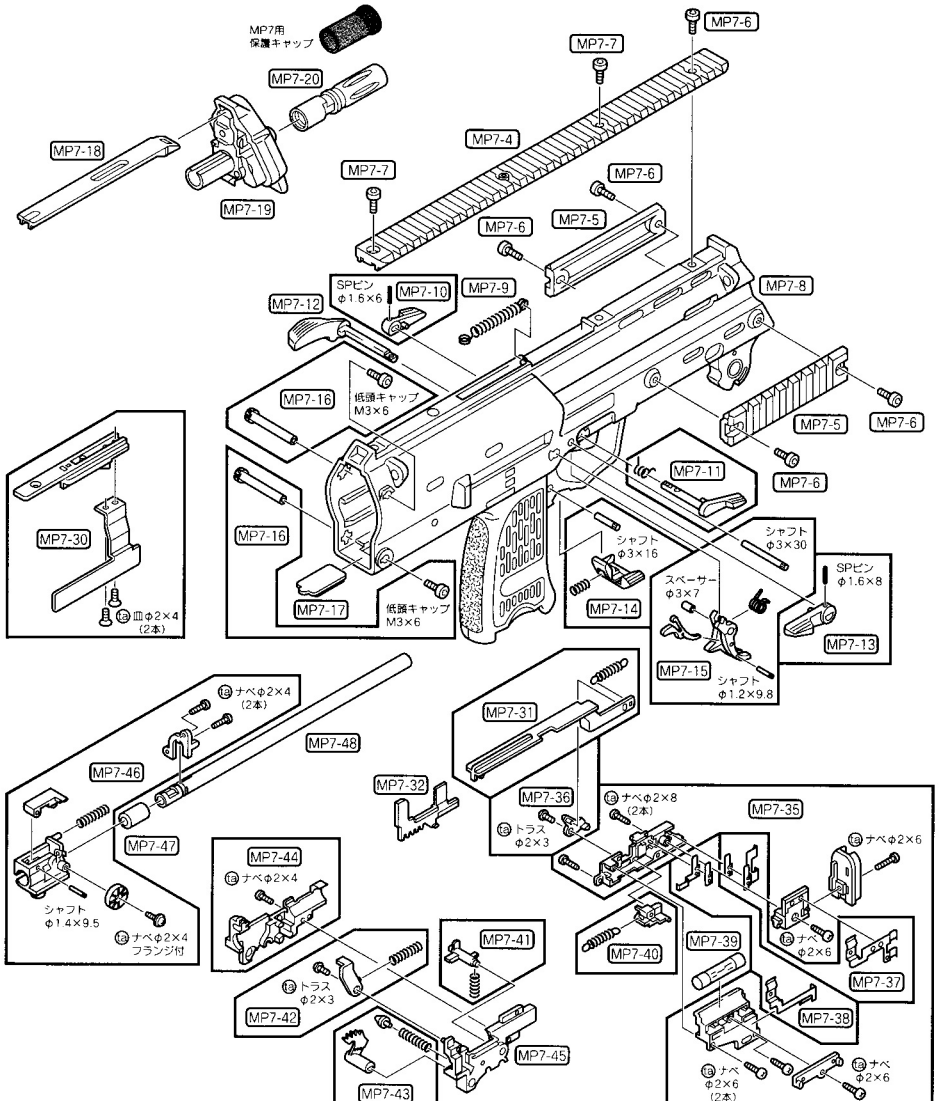
www.hardball.dk · Arms Gallery